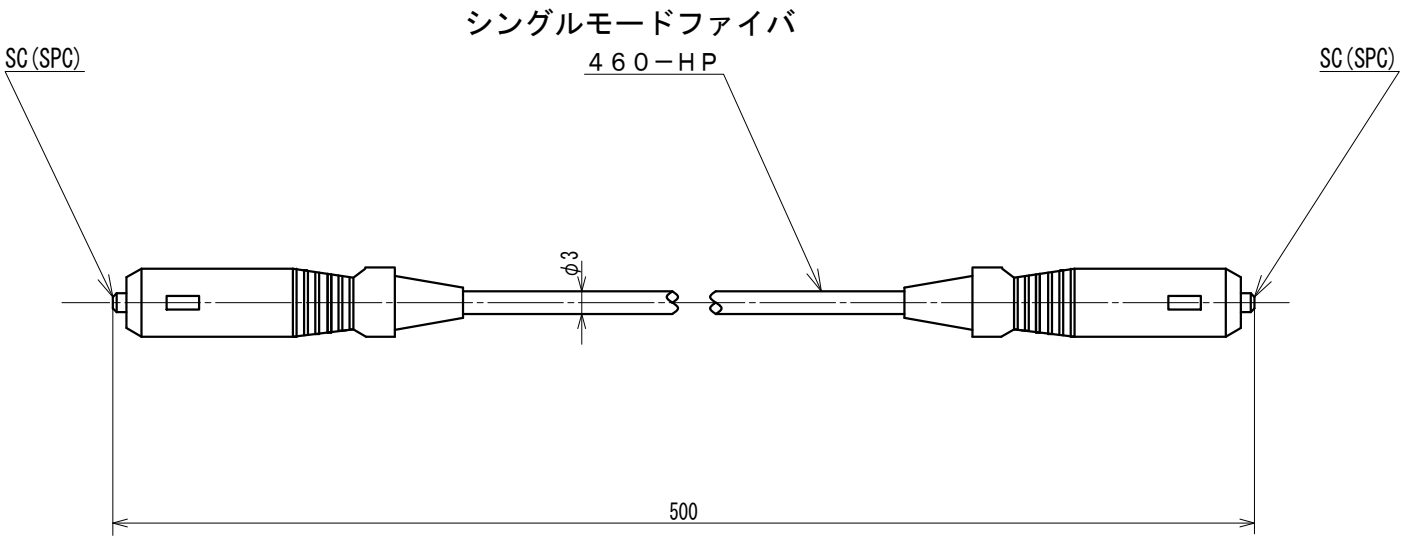

指定なき寸法の公差 ±mm			
寸法範囲	f	m	c
0.5～≦3	0.05	0.1	0.2
3<～≦6	0.05	0.1	0.3
6<～≦30	0.1	0.2	0.5
30<～≦120	0.15	0.3	0.8
120<～≦400	0.2	0.5	1.2
内径は-0、外径は+0			

REV	日付 DATE	内容 NOTE	DRWN
*	*	*	*
*	*	*	*

尺度 SCALE	1/1	品名 TITLE パッチコード		型番 MODEL NO.	SC/460HP-0.5m/SC
単位 UNIT	mm	材質 MATERIAL *		承認 APPROVED	OPTRONSCIENCE CO.,LTD
発行 DATE	14/01/17	設計 DESIGNED	田中	作図 DRAWN 田中	図番 D/NO. FD-14004
来歴 REV	*				