番号	名称	備考
1	ACｱﾀﾞﾌﾟﾀ	専用ｱﾀﾞﾌﾟﾀAC100V(50/60Hz) DC5V/2.0A 9V/0.65A 出力
2	ﾎﾟﾃﾝｼｮﾒｰﾀ	出力調整用VR　　出力:～(LIMIT設定有り)
3	LD接続ｺﾈｸﾀ	LD駆動用電流出力　3ﾋﾟﾝﾌﾟｯｼｭ式
4	ﾌﾟｯｼｭｽｲｯﾁ	押し込みでLED点灯　電源ON/OFFｽｲｯﾁ
*	*	*

*ACｱﾀﾞﾌﾟﾀの形状・外観は予告なく変更することがあります。

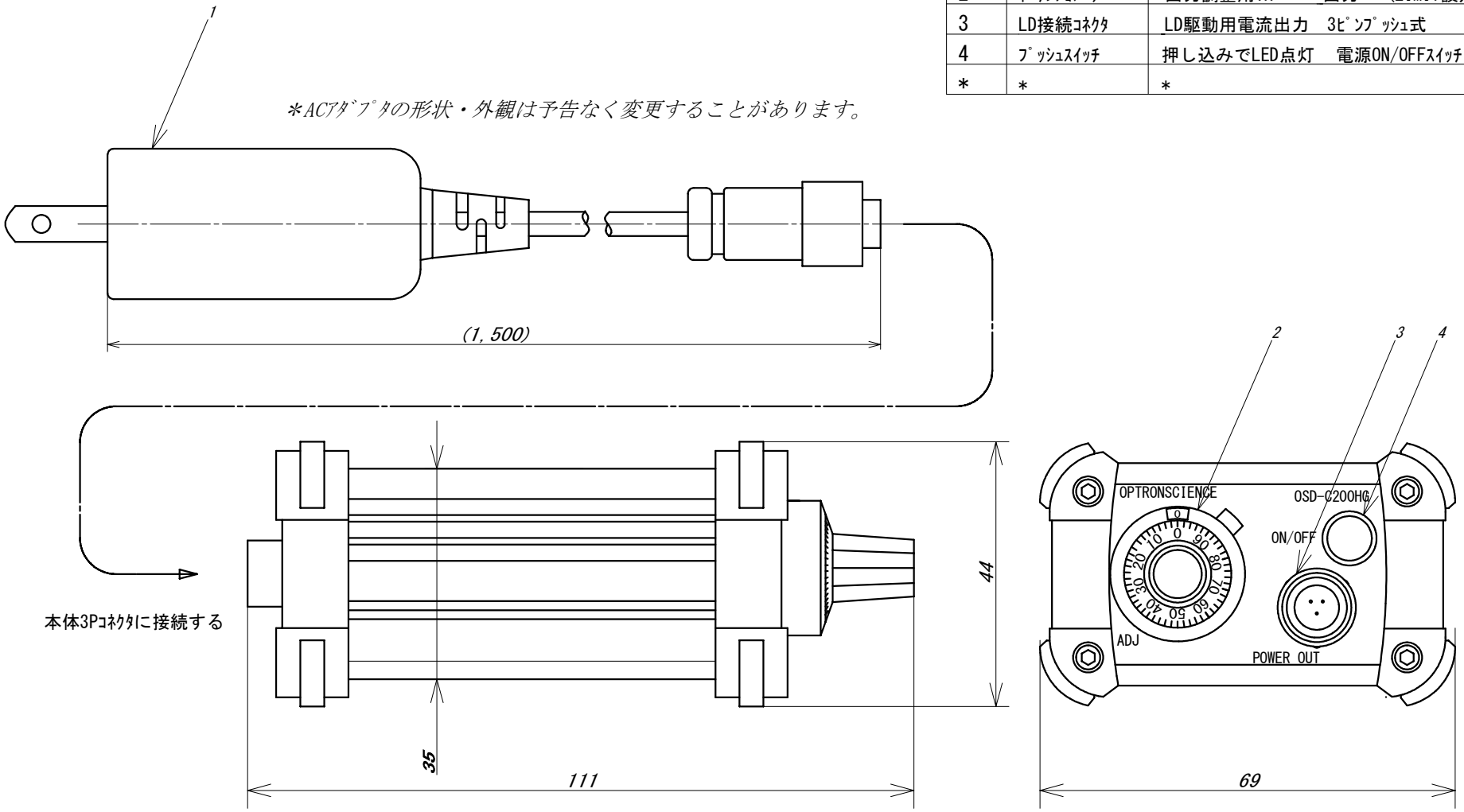

指定なき寸法の公差 ±mm			
寸法範囲	f	m	c
0.5～≦3	0.05	0.1	0.2
3<～≦6	0.05	0.1	0.3
6<～≦30	0.1	0.2	0.5
30<～≦120	0.15	0.3	0.8
120<～≦400	0.2	0.5	1.2
内径は-0、外径は+0			

REV	日付 DATE	内容 NOTE	DRWN
*	*	*	*

尺度 SCALE	1/1	品名 TITLE	LDﾄﾞﾗｲﾊﾞ(ACC)	型番 MODEL NO.	OSD-C200HG
単位 UNIT	mm	材質 MATERIAL	*	承認 APPROVED	OPTRONSCIENCE, INC.
発行 DATE	25/10/23	設計 DESIGNED	小田	作図 DRAWN	小田
図番 D/NO.	FD-25021	来歴 REV	*		